KRIŽAN - PROJEKCE, MONTÁŽ A REVIZE

ELEKTROINSTALACE, HROMOSVOD, MĚŘENÍ A REGULACE

STRÁŽKY 21, 403 40, ÚSTÍ NAD LABEM, tel./fax. 472 743 567, mobil 603 709 577

D2.3-PS03-MR-04 – ZAPOJENÍ OKRUHŮ M+R

ZODP. PROJEKTANT	VYPRACOVAL	TECHN. KONTROLA	***KRIŽAN-PROJEKCE, MONTÁŽ, REVIZE*** *Strážky 21* *403 40 Ústí nad Labem* *Tel. 603 709 577* *vl.krizan@seznam.cz*
Ing.Vlastimil Križan	Ing.Vlastimil Križan		
Investor: Obec Ptice			

Název akce: **INTENZIFIKACE ČOV PTICE** ***Měření a regulace ČOV***	Místo:	Ptice
	Účel :	DPS
	Zak. číslo:	**101/2019**
	Datum :	Listopad 2019

ROZVADĚČ DT

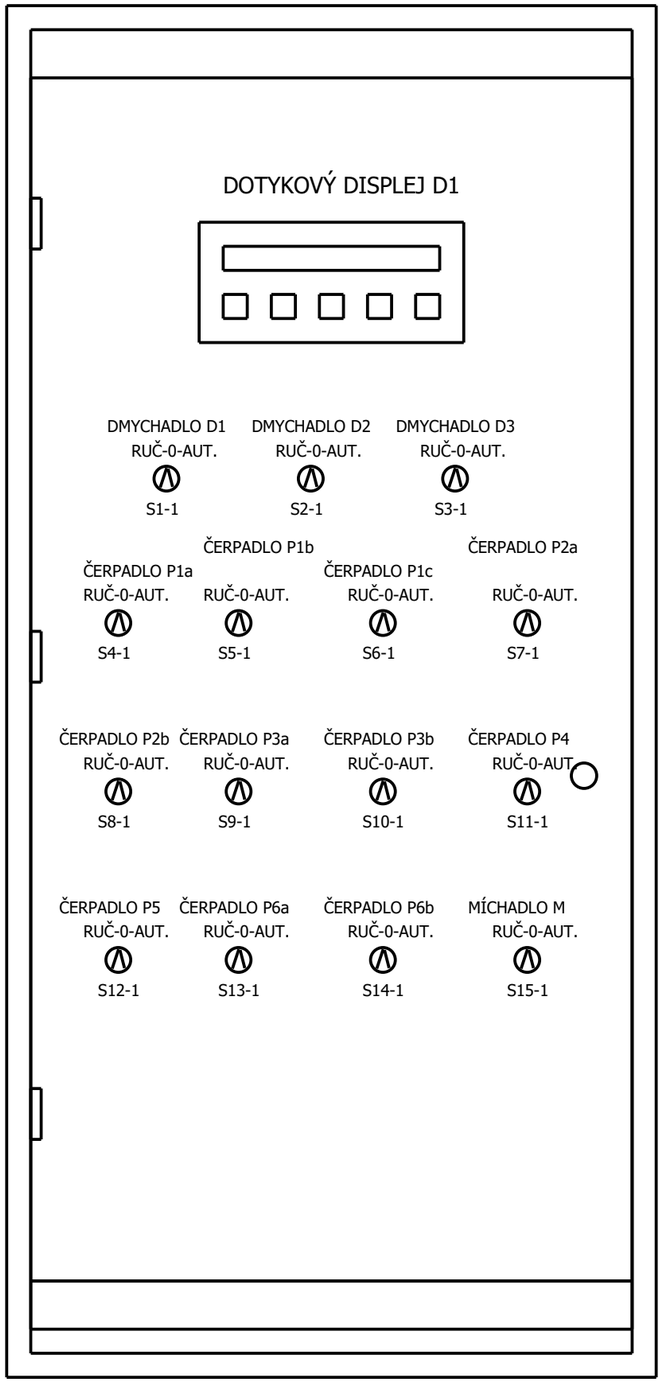

ROZVADĚČ DT:

OCELOPLECHOVÝ ROZVADĚČ 1800x800x350mm-STEJNÝ JAKO ROZVADĚČ ELEKTRO

KRYTÍ IP 44

PŘÍVODNÍ KABELY - HOREM

			Date	11.11.2019			Čelní deska		= Rozvadec_DT
			Ed.	Vlasta					+
			Appr		ČOV PTICE				Page 1
Modification	Date	Name	Original		Replaced by	Replaced by			Page 47

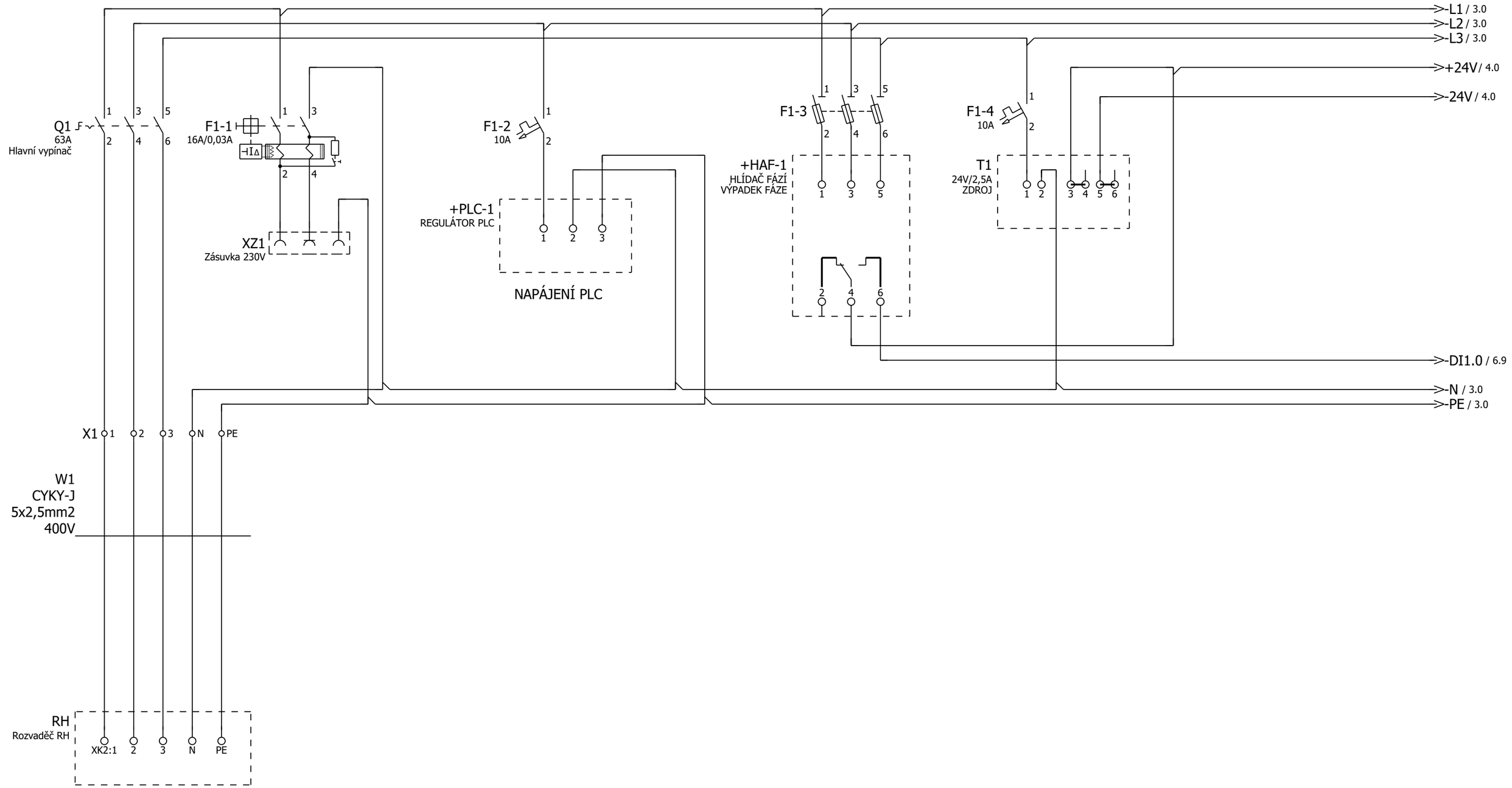

			Date	11.11.2019			Napájení rozvaděče		= Rozvadec_DT	
			Ed.	Vlasta					+	
			Appr		ČOV PTICE					Page 2
Modification	Date	Name	Original		Replaced by	Replaced by				Page 47

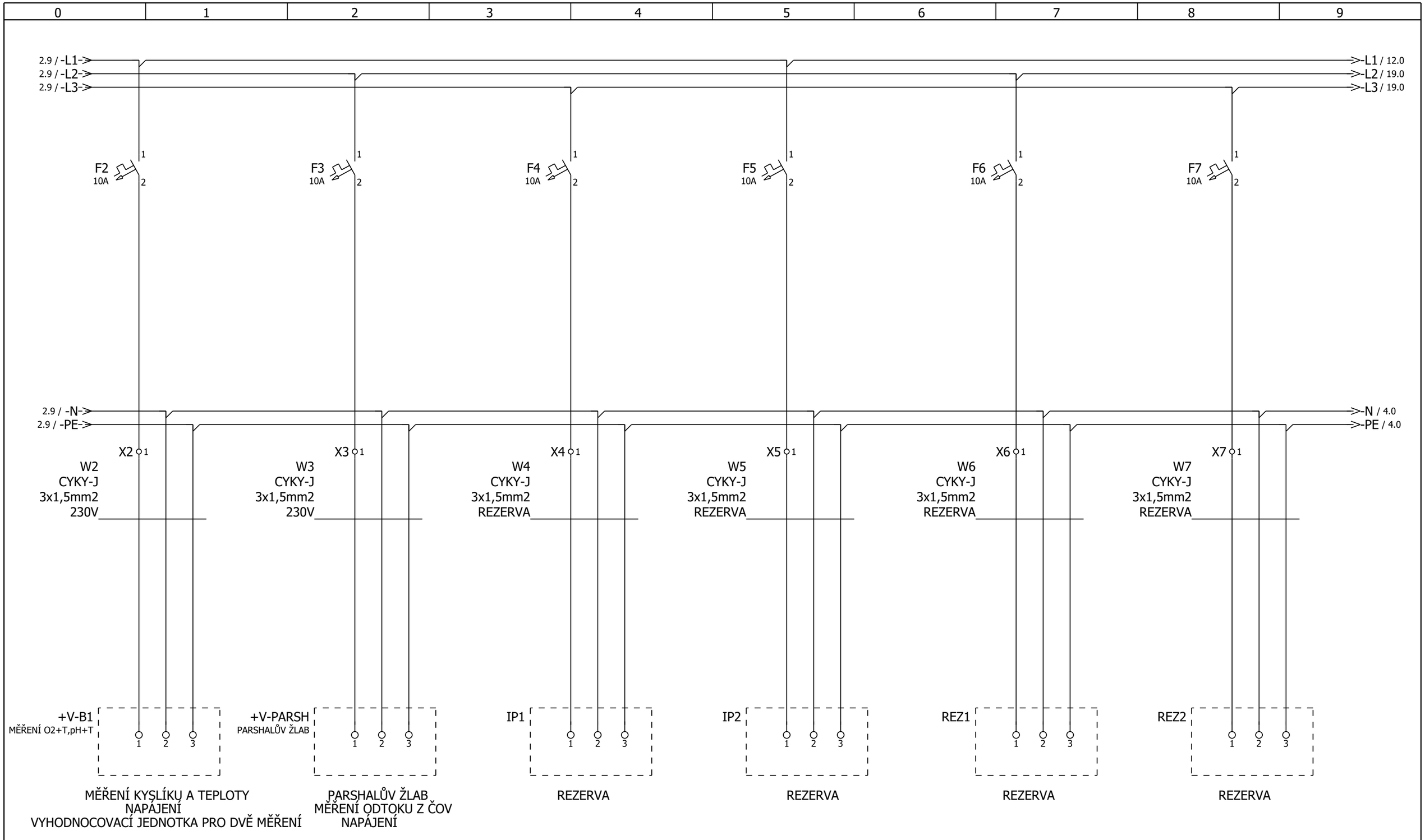

			Date	11.11.2019	ČOV PTICE		Napájení přístrojů	= Rozvadec_DT	
			Ed.	Vlasta				+	
			Appr						Page 3
Modification	Date	Name	Original		Replaced by	Replaced by			Page 47

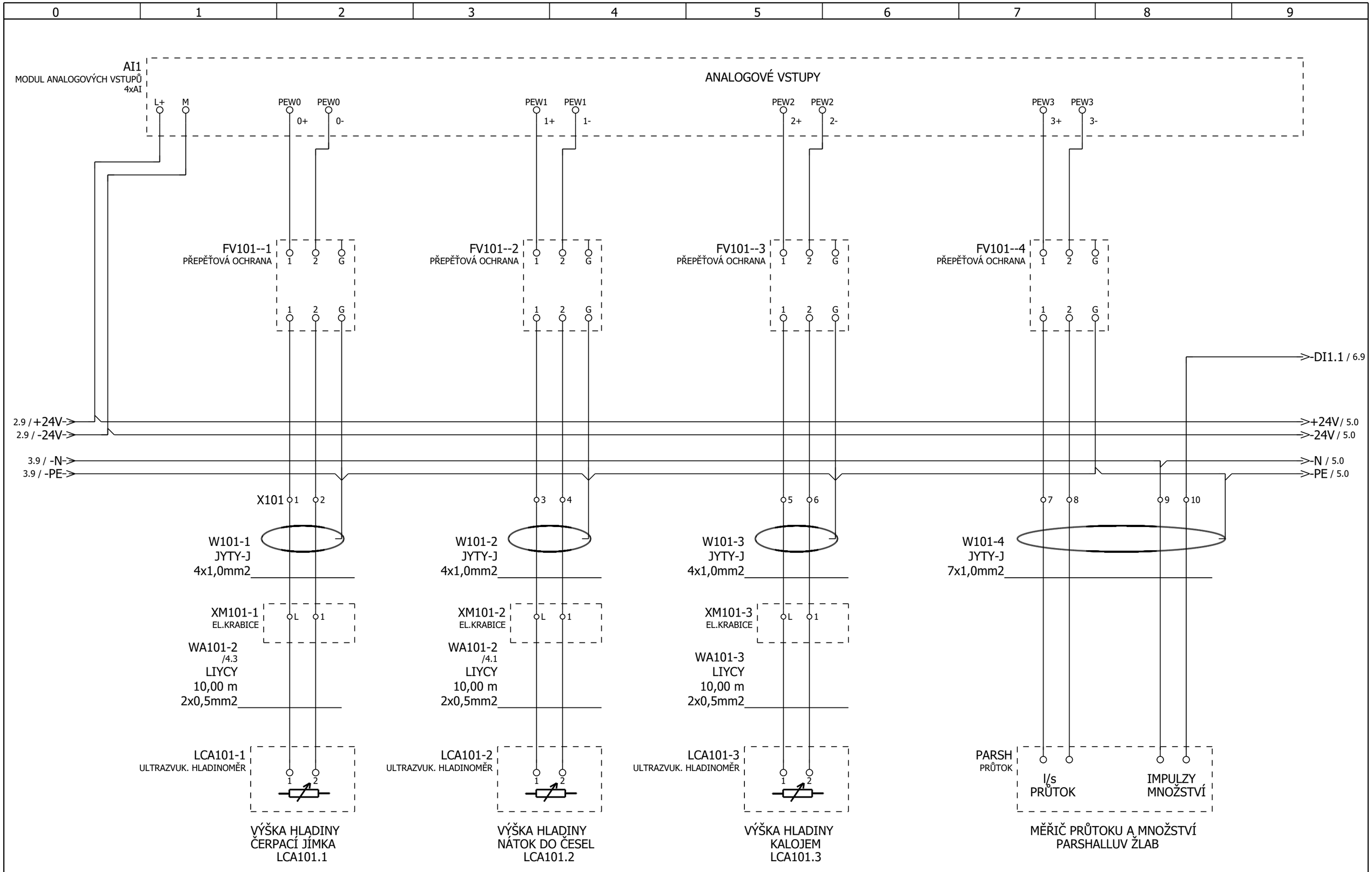

3 5

			Date	11.11.2019			Analogové vstupy		= Rozvadec_DT	
			Ed.	Vlasta					+	
			Appr		ČOV PTICE					Page 4
Modification	Date	Name	Original		Replaced by	Replaced by				Page 47

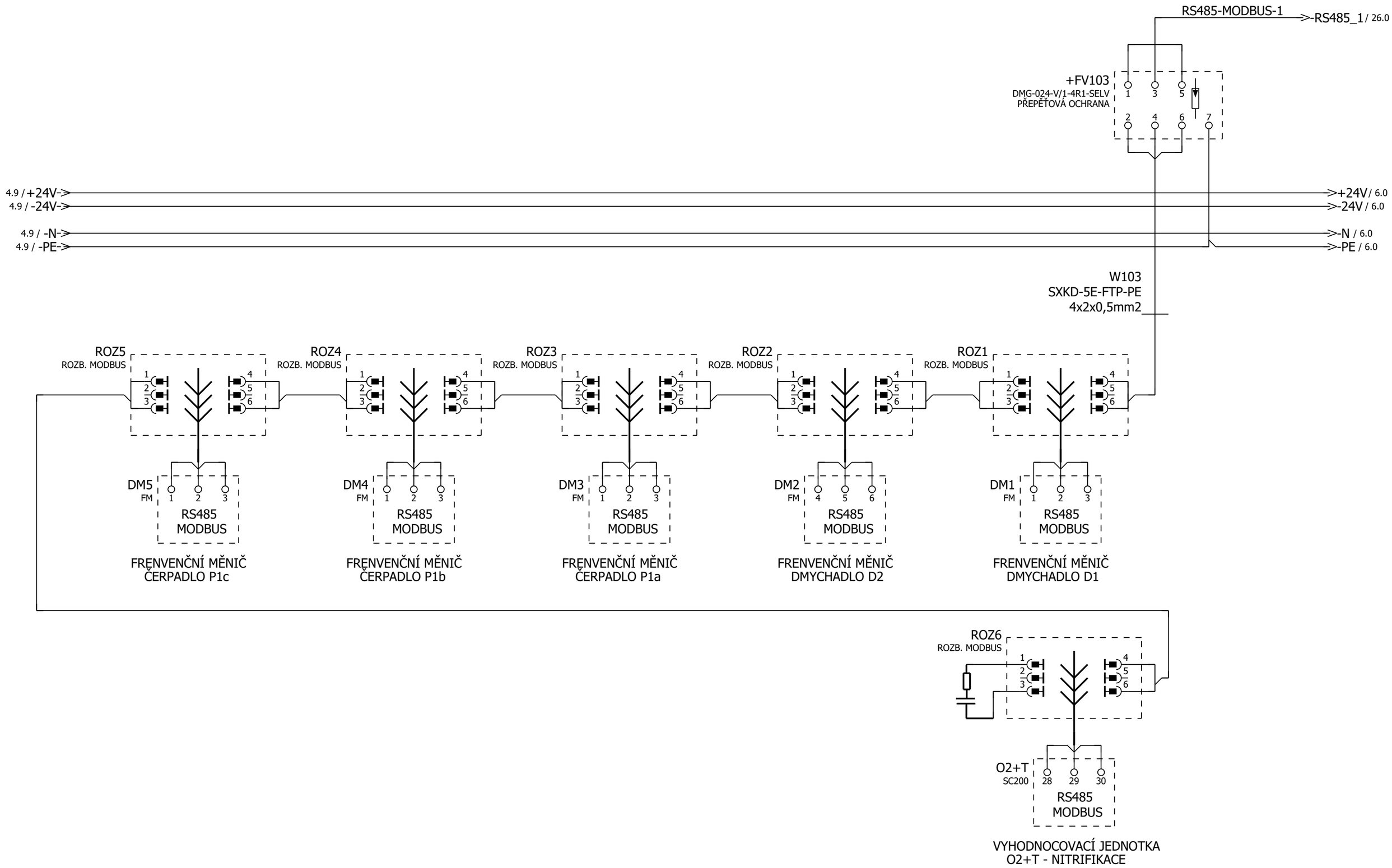

4 6

			Date	11.11.2019	ČOV PTICE		Analogové vstupy-MODBUS		= Rozvadec_DT	
			Ed.	Vlasta					+	
			Appr						Page	5
Modification	Date	Name	Original		Replaced by	Replaced by			Page	47

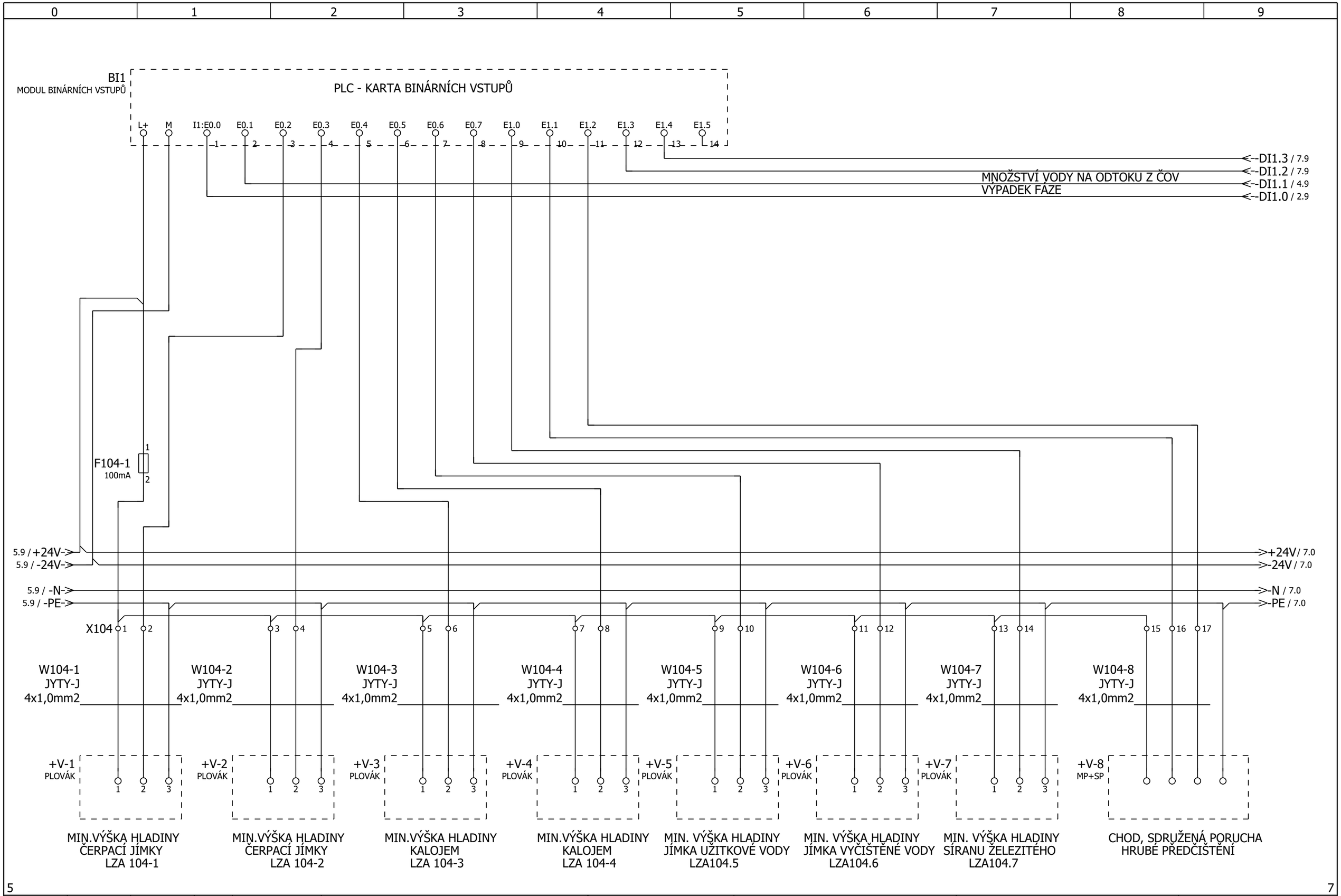

			Date	12.11.2019	ČOV PTICE		Binární vstupy		= Rozvadec_DT	
			Ed.	Vlasta					+	
			Appr							Page 6
Modification	Date	Name	Original		Replaced by	Replaced by				Page 47

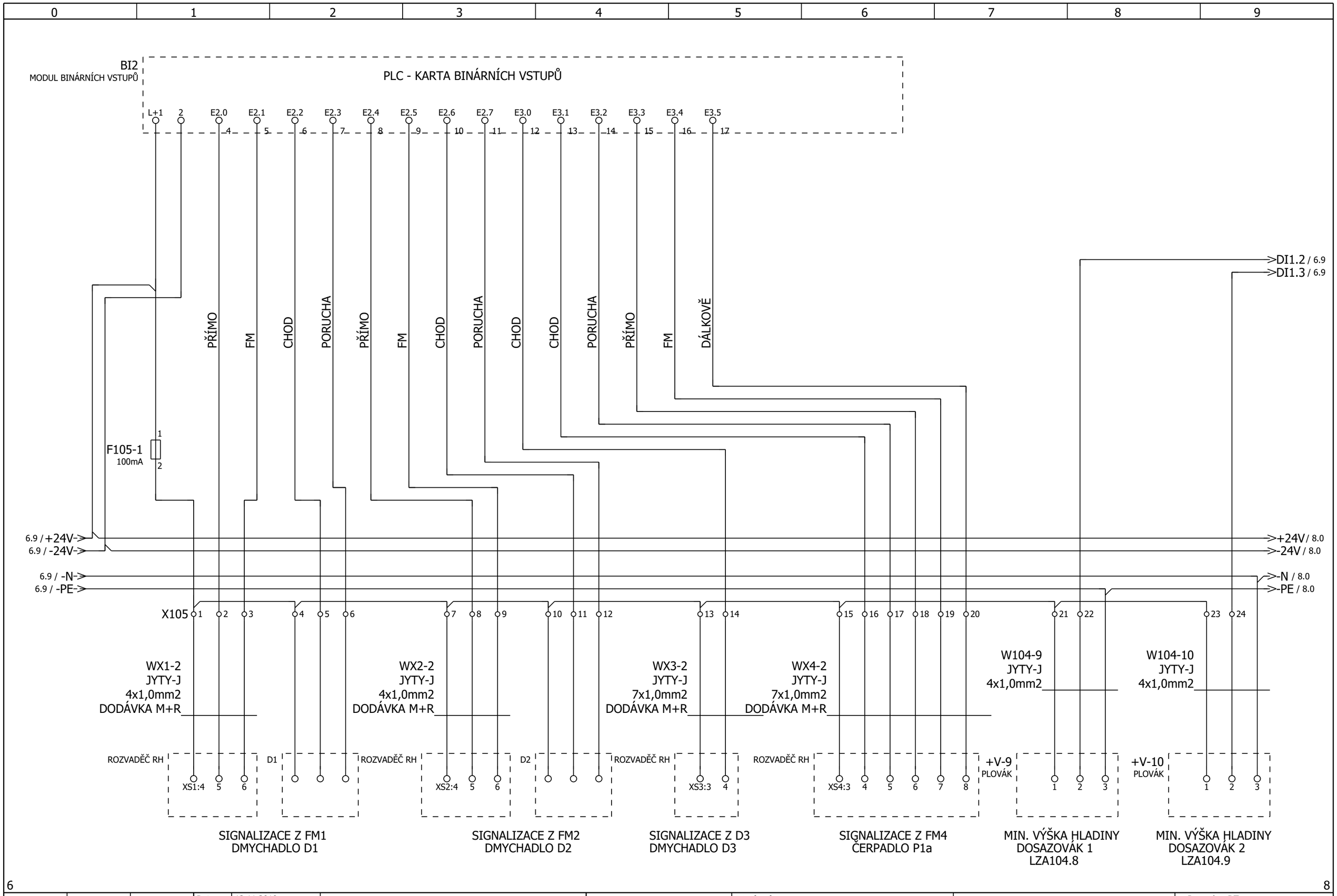

			Date	12.11.2019			Binární vstupy		= Rozvadec_DT	
			Ed.	Vlasta					+	
			Appr		ČOV PTICE					Page 7
Modification	Date	Name	Original		Replaced by	Replaced by				Page 47

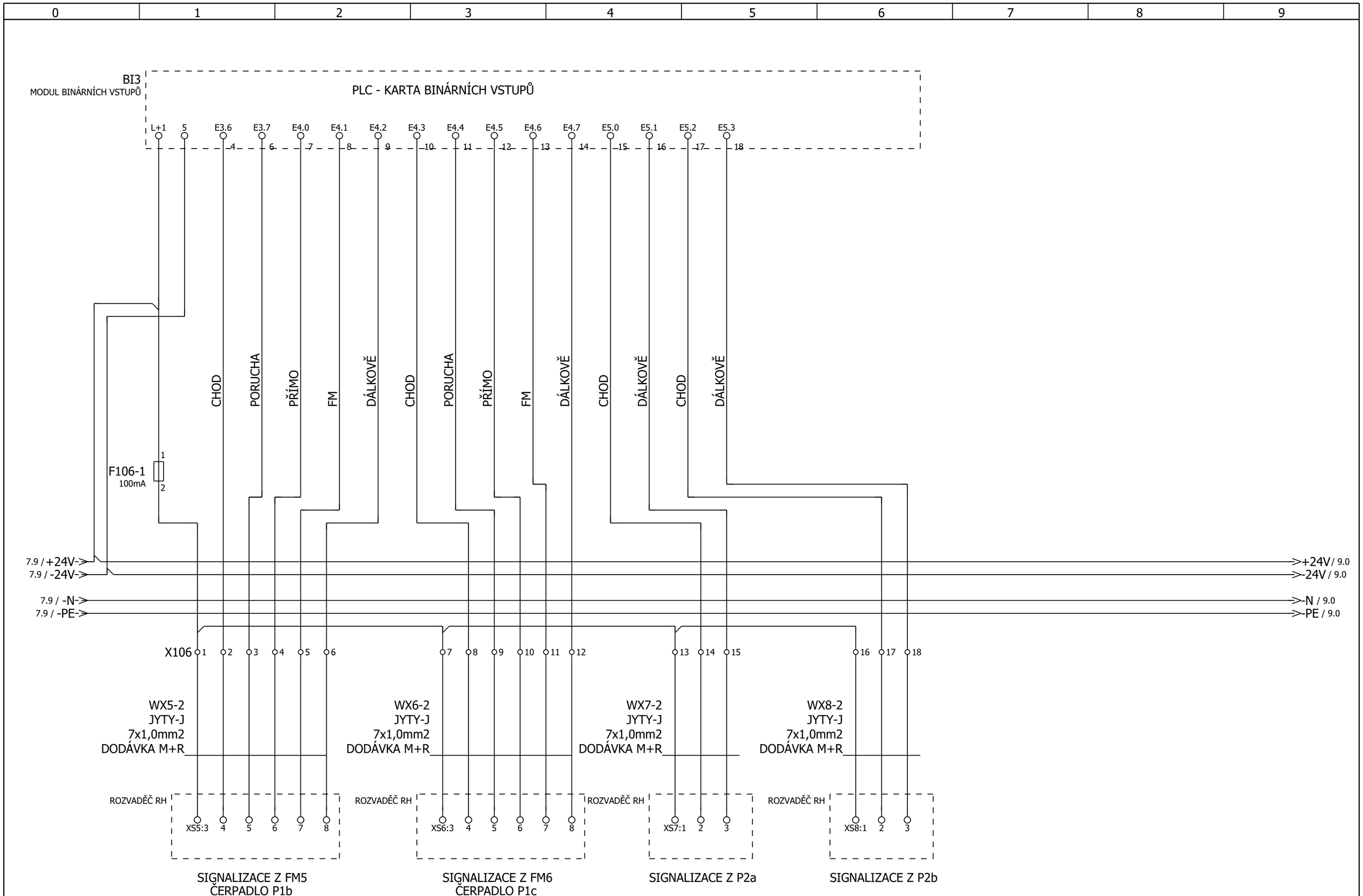
BI3
MODUL BINÁRNÍCH VSTUPŮ
PLC - KARTA BINÁRNÍCH VSTUPŮ
L+1 5 E3.6 E3.7 E4.0 E4.1 E4.2 E4.3 E4.4 E4.5 E4.6 E4.7 E5.0 E5.1 E5.2 E5.3
4 6 7 8 9 10 11 12 13 14 15 16 17 18
CHOD
PORUCHA
PŘÍMO
FM
DÁLKOVĚ
CHOD
PORUCHA
PŘÍMO
FM
DÁLKOVĚ
CHOD
DÁLKOVĚ
CHOD
DÁLKOVĚ
F106-1
100mA
1
2
7.9 / +24V-
7.9 / -24V-
+24V / 9.0
-24V / 9.0
7.9 / -N-
7.9 / -PE-
-N / 9.0
-PE / 9.0
X106
1 2 3 4 5 6 7 8 9 10 11 12 13 14 15 16 17 18
WX5-2
JYTY-J
7x1,0mm2
DODÁVKA M+R
WX6-2
JYTY-J
7x1,0mm2
DODÁVKA M+R
WX7-2
JYTY-J
7x1,0mm2
DODÁVKA M+R
WX8-2
JYTY-J
7x1,0mm2
DODÁVKA M+R
ROZVADĚČ RH
XS5:3 4 5 6 7 8
ROZVADĚČ RH
XS6:3 4 5 6 7 8
ROZVADĚČ RH
XS7:1 2 3
ROZVADĚČ RH
XS8:1 2 3
SIGNALIZACE Z FM5
ČERPADLO P1b
SIGNALIZACE Z FM6
ČERPADLO P1c
SIGNALIZACE Z P2a
SIGNALIZACE Z P2b

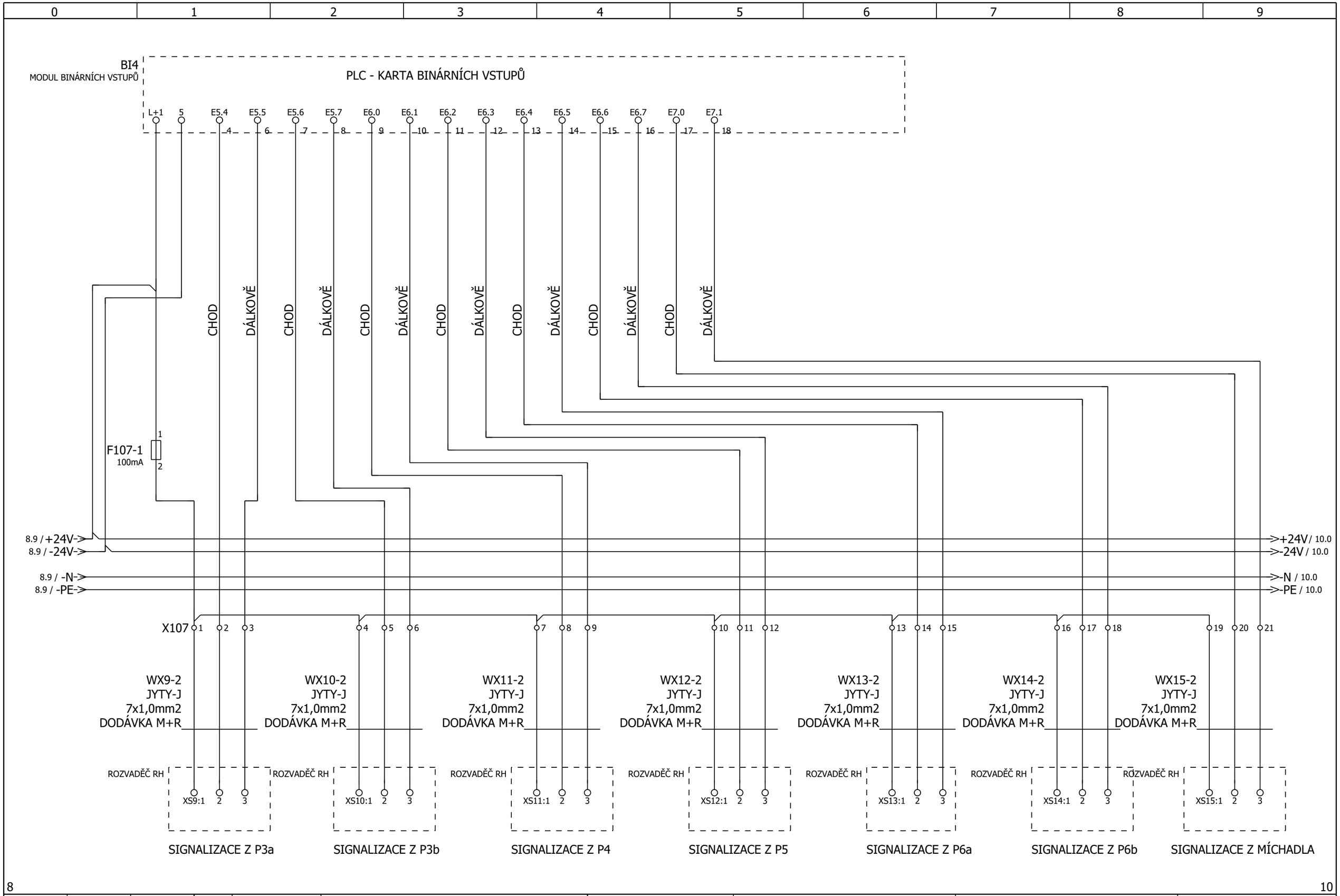

			Date	11.11.2019	ČOV PTICE		Binární vstupy	= Rozvadec_DT	
			Ed.	Vlasta				+	
			Appr						Page 9
Modification	Date	Name	Original		Replaced by	Replaced by			Page 47

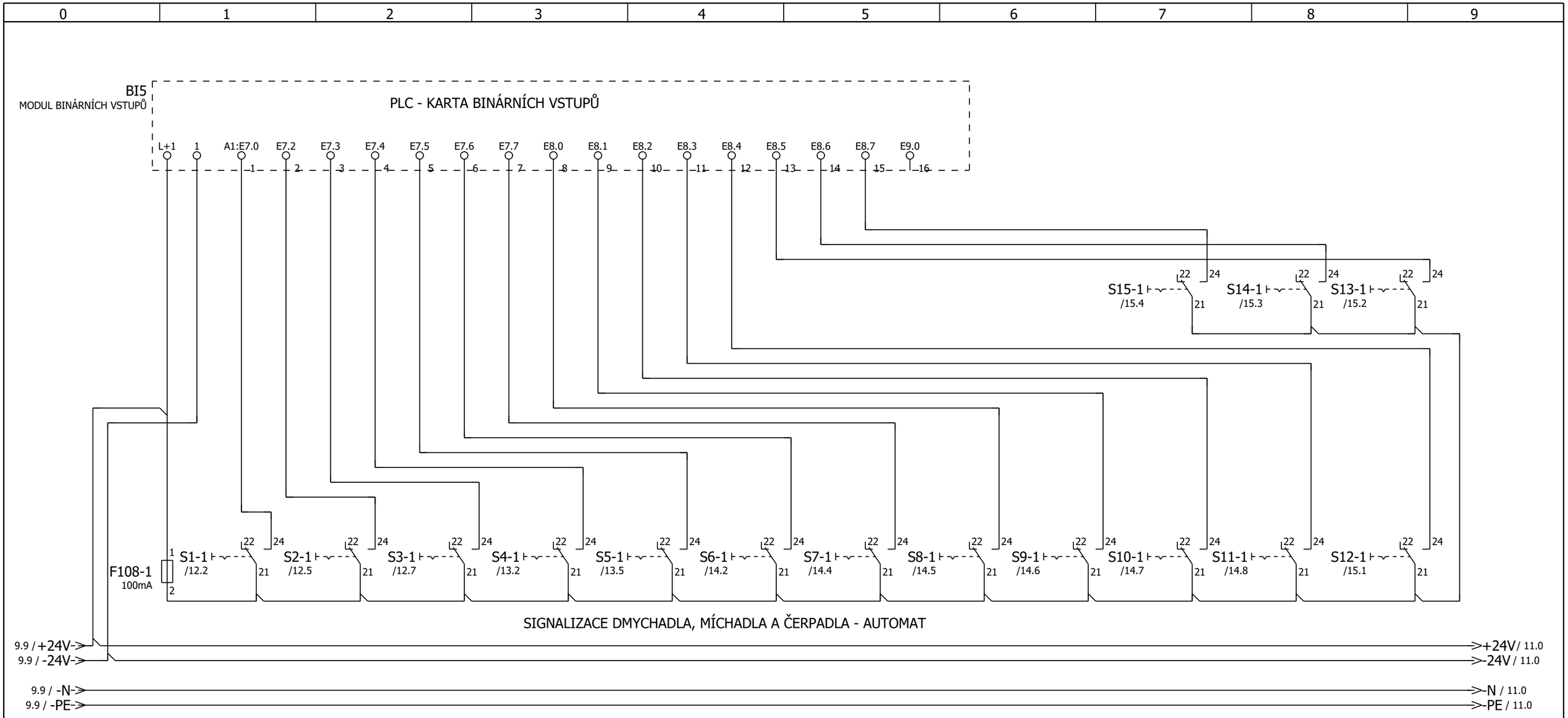

			Date	11.11.2019			Binární vstupy		= Rozvadec_DT	
			Ed.	Vlasta					+	
			Appr		ČOV PTICE					Page 10
Modification	Date	Name	Original		Replaced by	Replaced by				Page 47

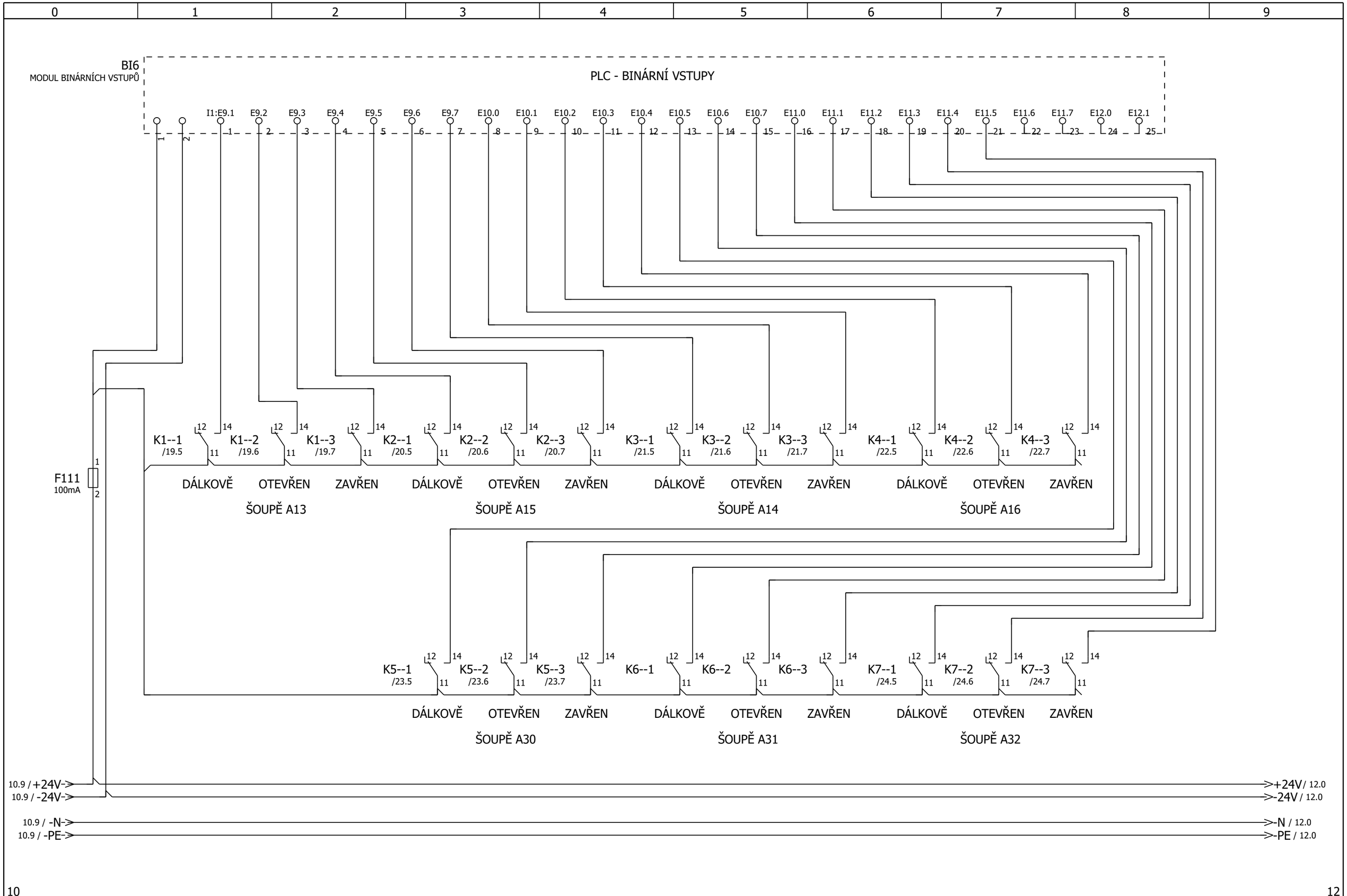

10 12

			Date	11.11.2019			Binární vstupy		= Rozvadec_DT	
			Ed.	Vlasta	ČOV PTICE				+	
			Appr							Page 11
Modification	Date	Name	Original		Replaced by	Replaced by				Page 47

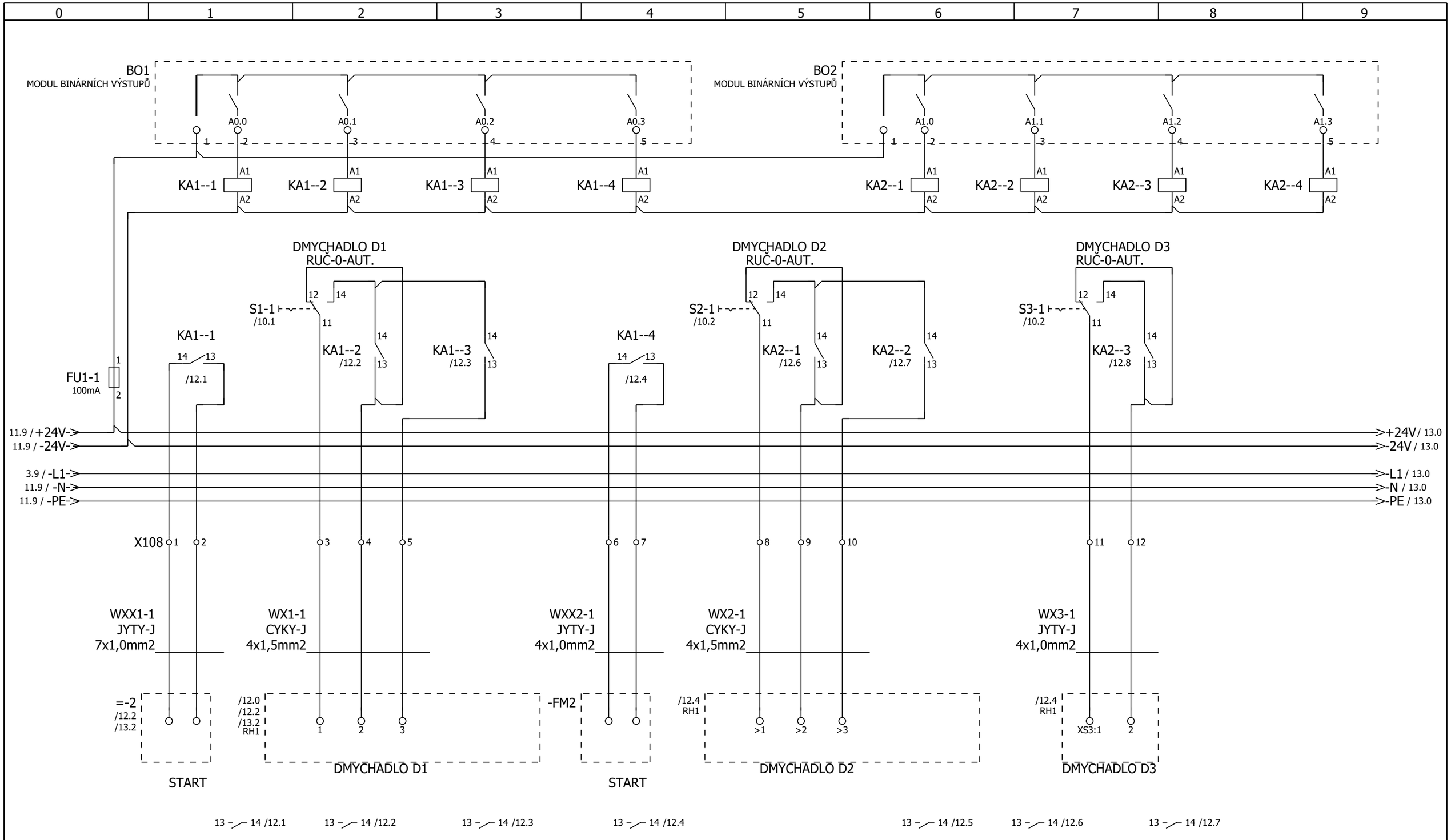

			Date	11.11.2019			Binární výstupy	= Rozvadec_DT	
			Ed.	Vlasta	ČOV PTICE			+	
			Appr						Page 12
Modification	Date	Name	Original		Replaced by	Replaced by			Page 47

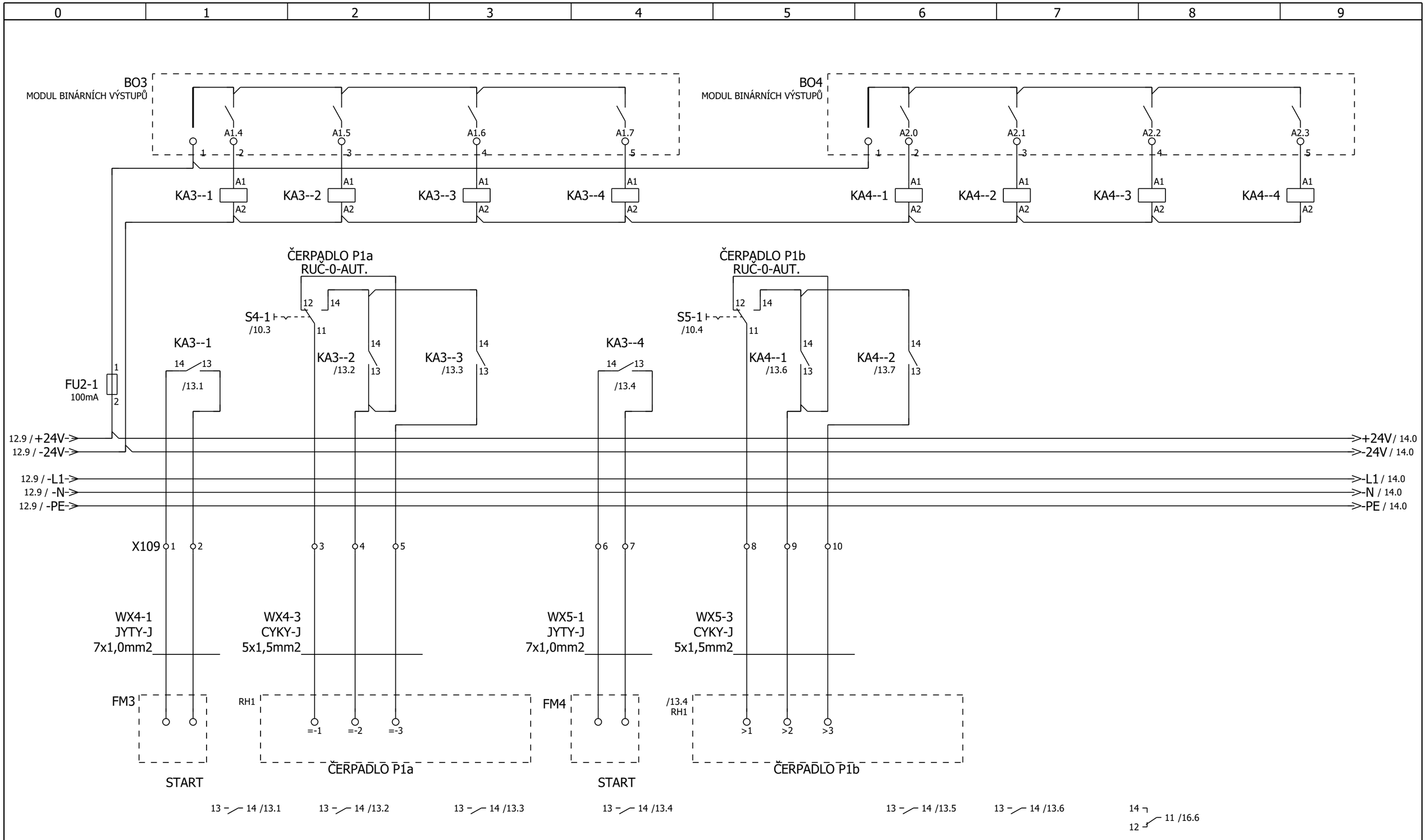

			Date	11.11.2019	ČOV PTICE		Binární výstupy		= Rozvadec_DT	
			Ed.	Vlasta					+	
			Appr							Page 13
Modification	Date	Name	Original		Replaced by	Replaced by				Page 47

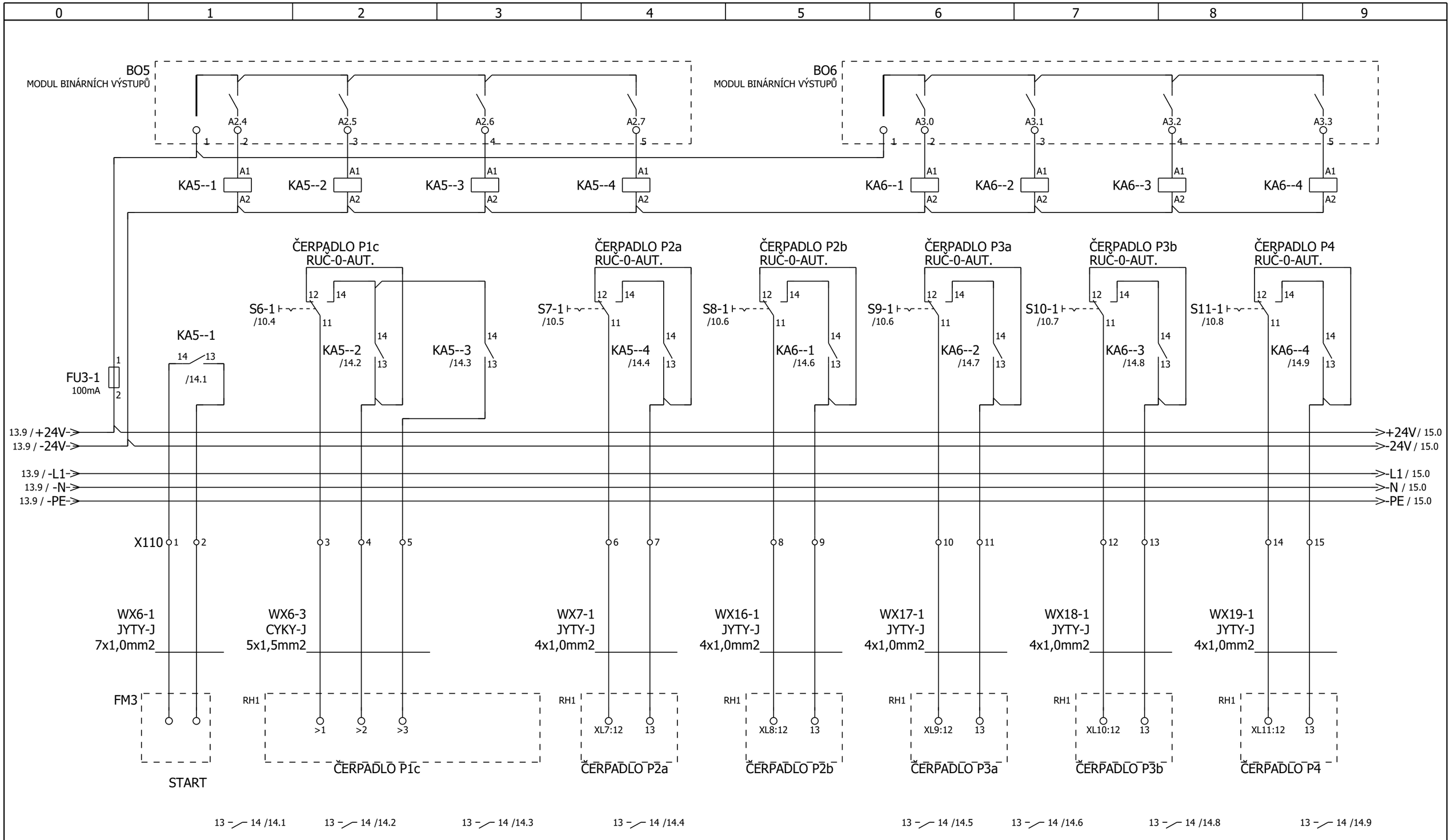

			Date	11.11.2019			Binární výstupy		= Rozvadec_DT	
			Ed.	Vlasta	ČOV PTICE				+	
			Appr							Page 14
Modification	Date	Name	Original		Replaced by	Replaced by				Page 47

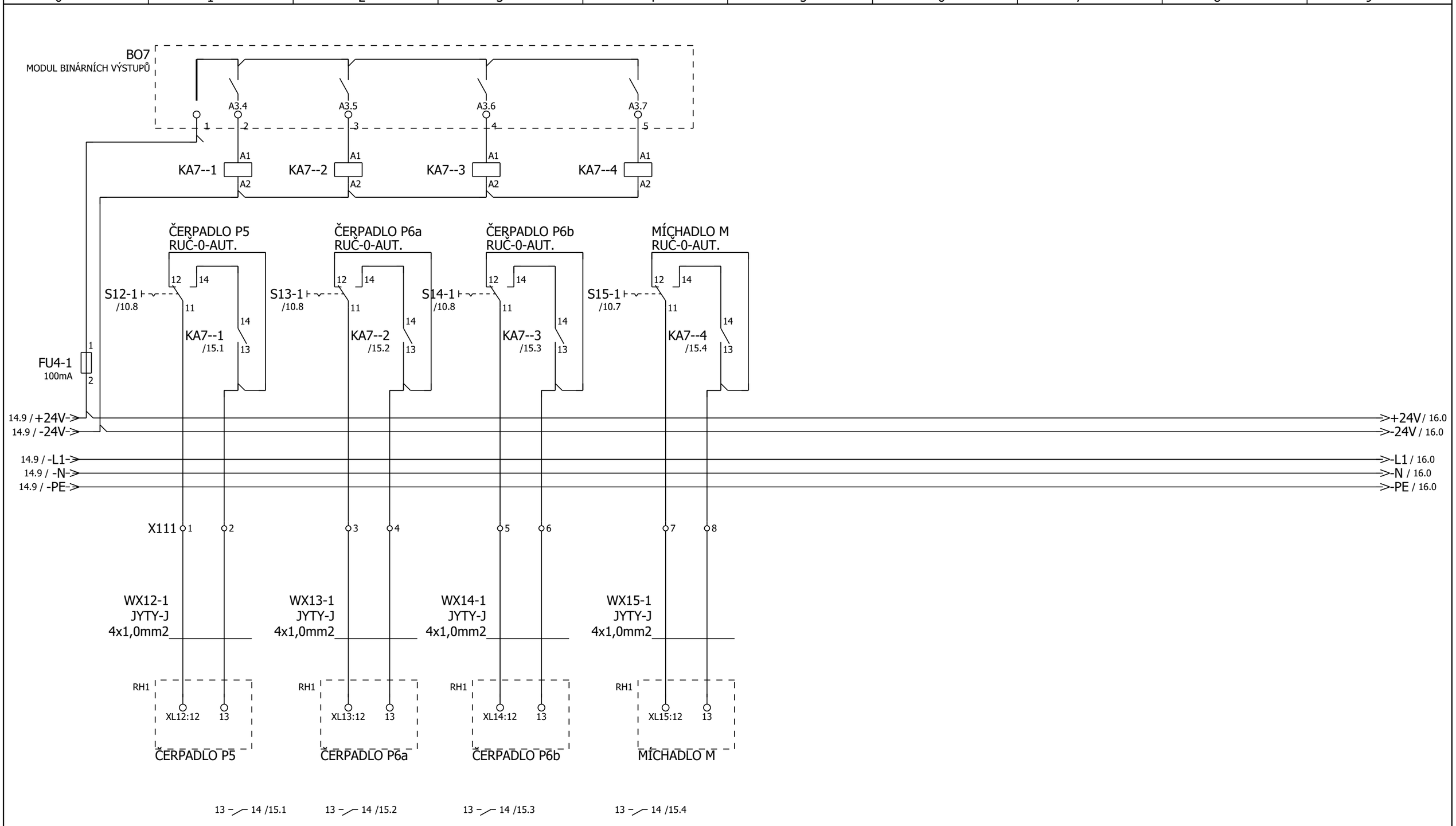

14

16

			Date	11.11.2019			Binární výstupy		= Rozvadec_DT	
			Ed.	Vlasta					+	
			Appr		ČOV PTICE					Page 15
Modification	Date	Name	Original		Replaced by	Replaced by				Page 47

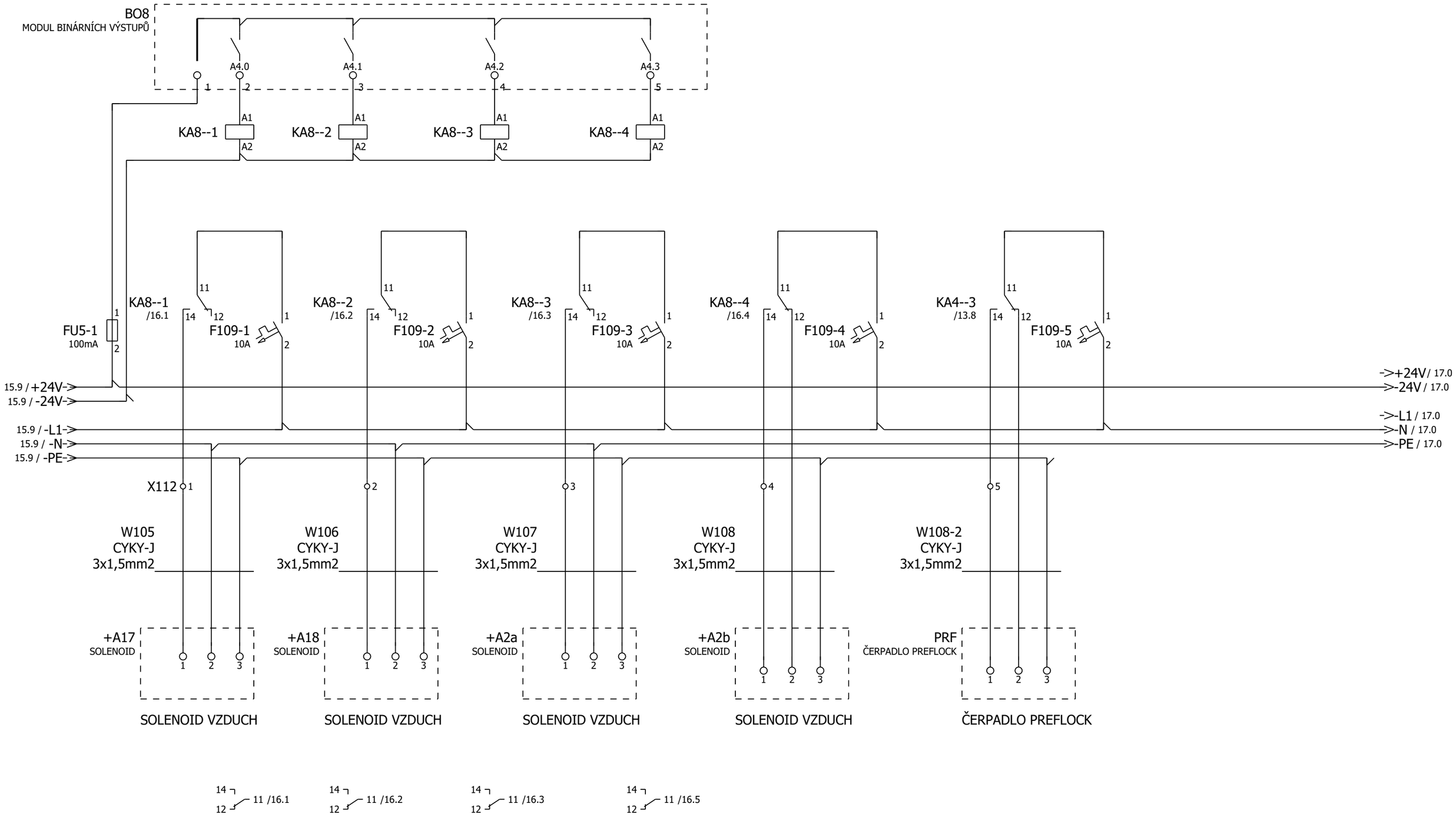

15 17

			Date	11.11.2019			Binární výstupy		= Rozvadec_DT	
			Ed.	Vlasta					+	
			Appr		ČOV PTICE					Page 16
Modification	Date	Name	Original		Replaced by	Replaced by				Page 47

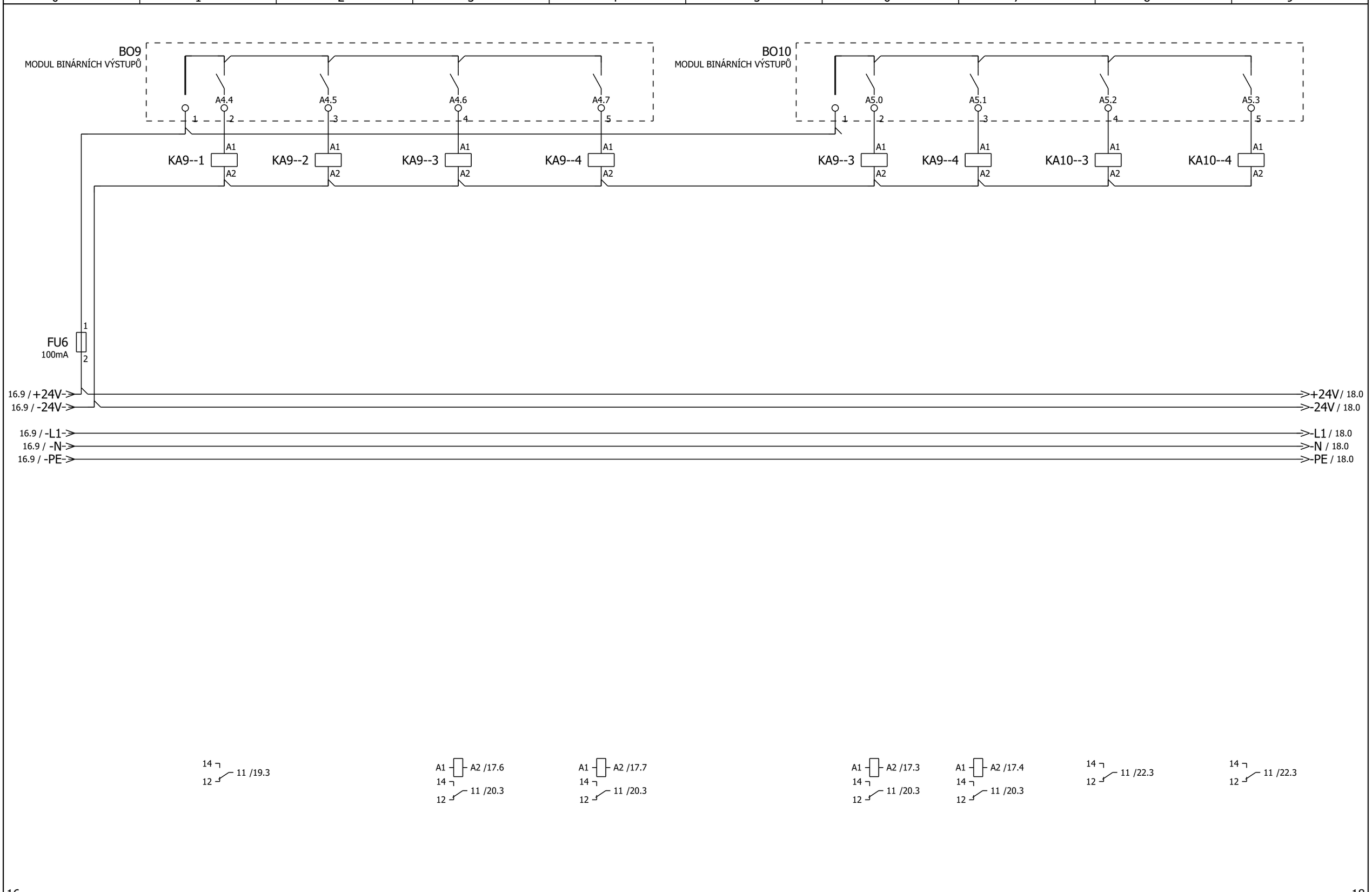

			Date	11.11.2019			Binární výstupy		= Rozvadec_DT	
			Ed.	Vlasta					+	
			Appr		ČOV PTICE					Page 17
Modification	Date	Name	Original		Replaced by	Replaced by				Page 47

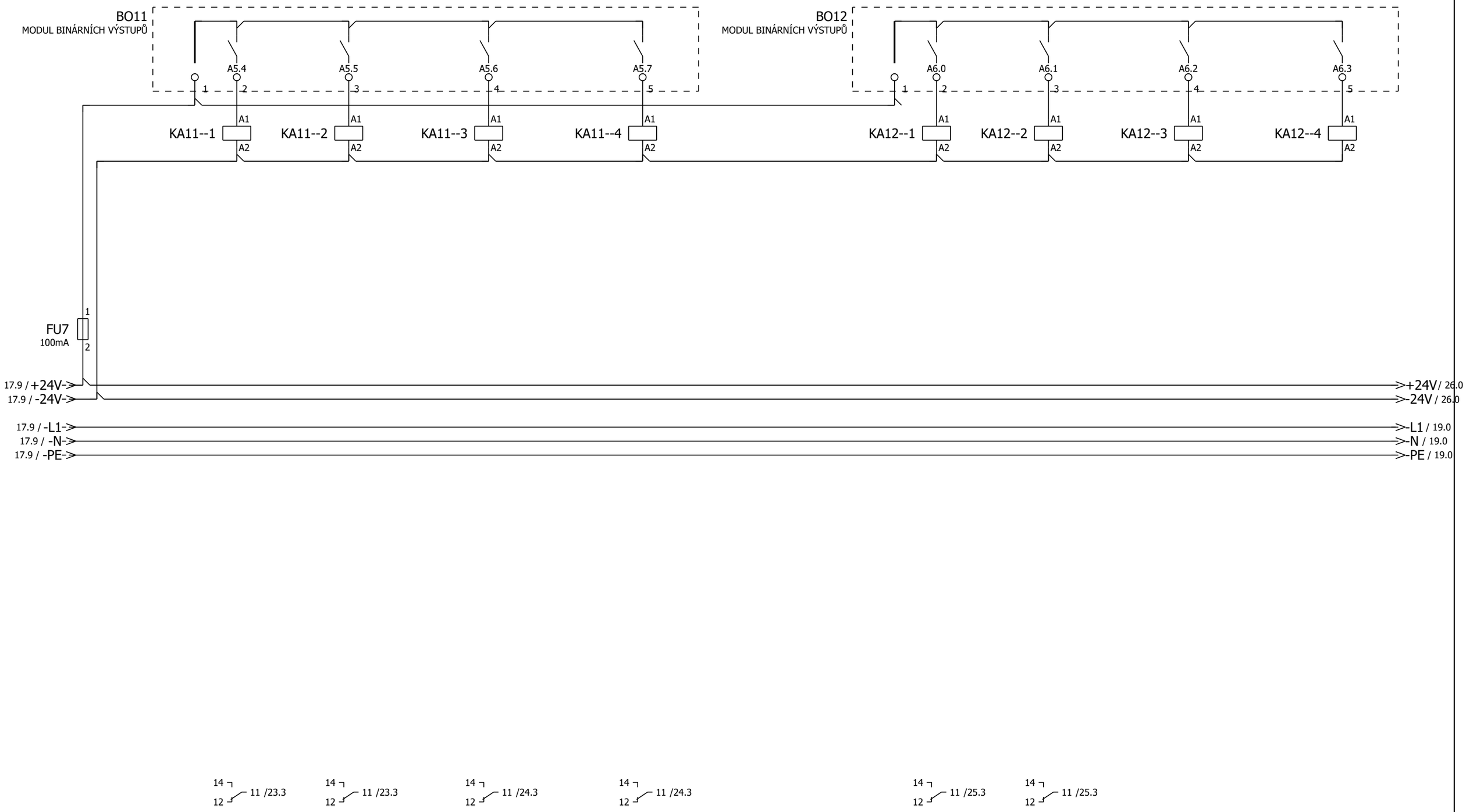

17

19

			Date	11.11.2019	ČOV PTICE		Binární výstupy		= Rozvadec_DT	
			Ed.	Vlasta					+	
			Appr						Page	18
Modification	Date	Name	Original		Replaced by	Replaced by			Page	47

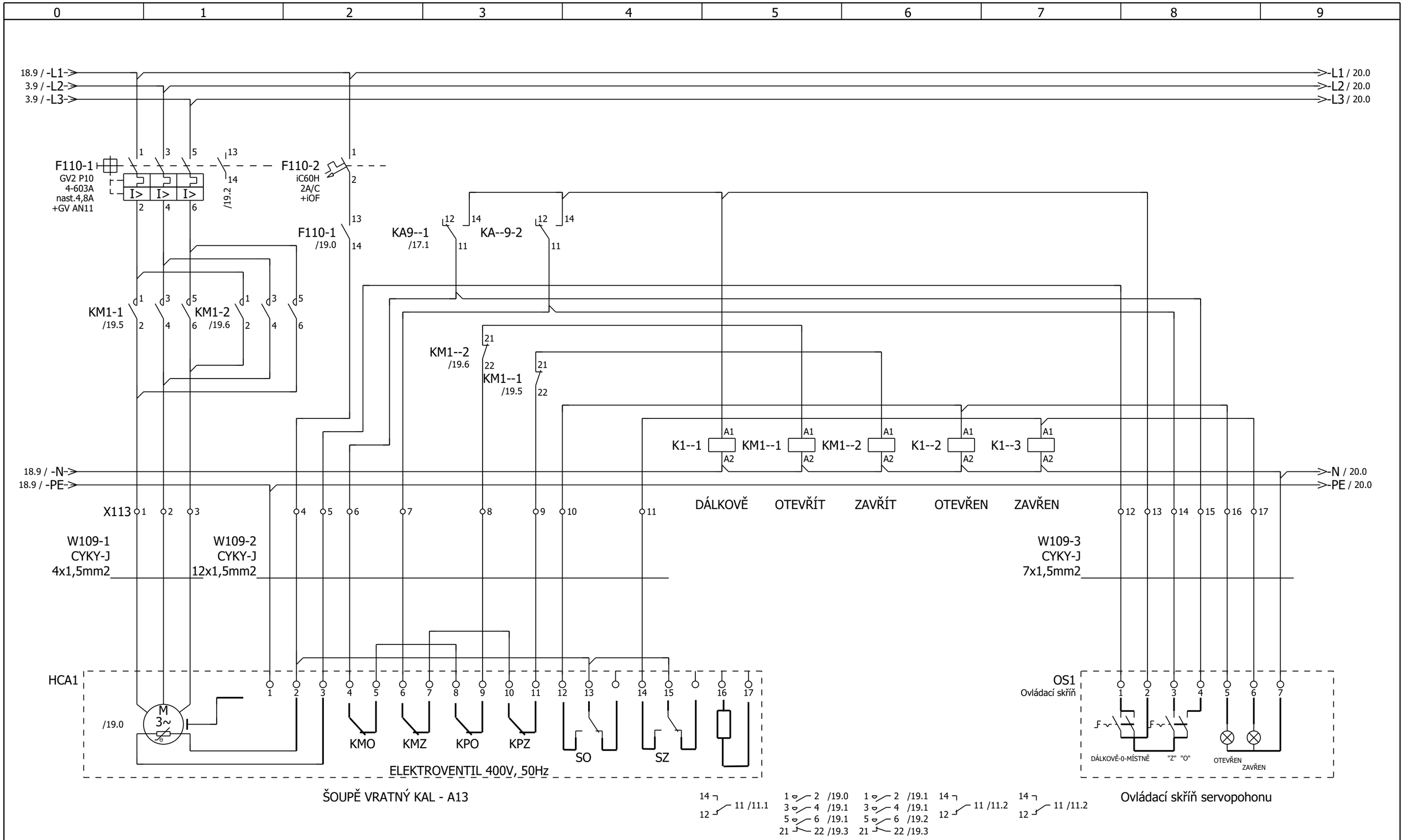

18

20

			Date	11.11.2019			Binární výstupy-ŠOUPATA	= Rozvadec_DT	
			Ed.	Vlasta	ČOV PTICE			+	
			Appr						Page 19
Modification	Date	Name	Original		Replaced by	Replaced by			Page 47

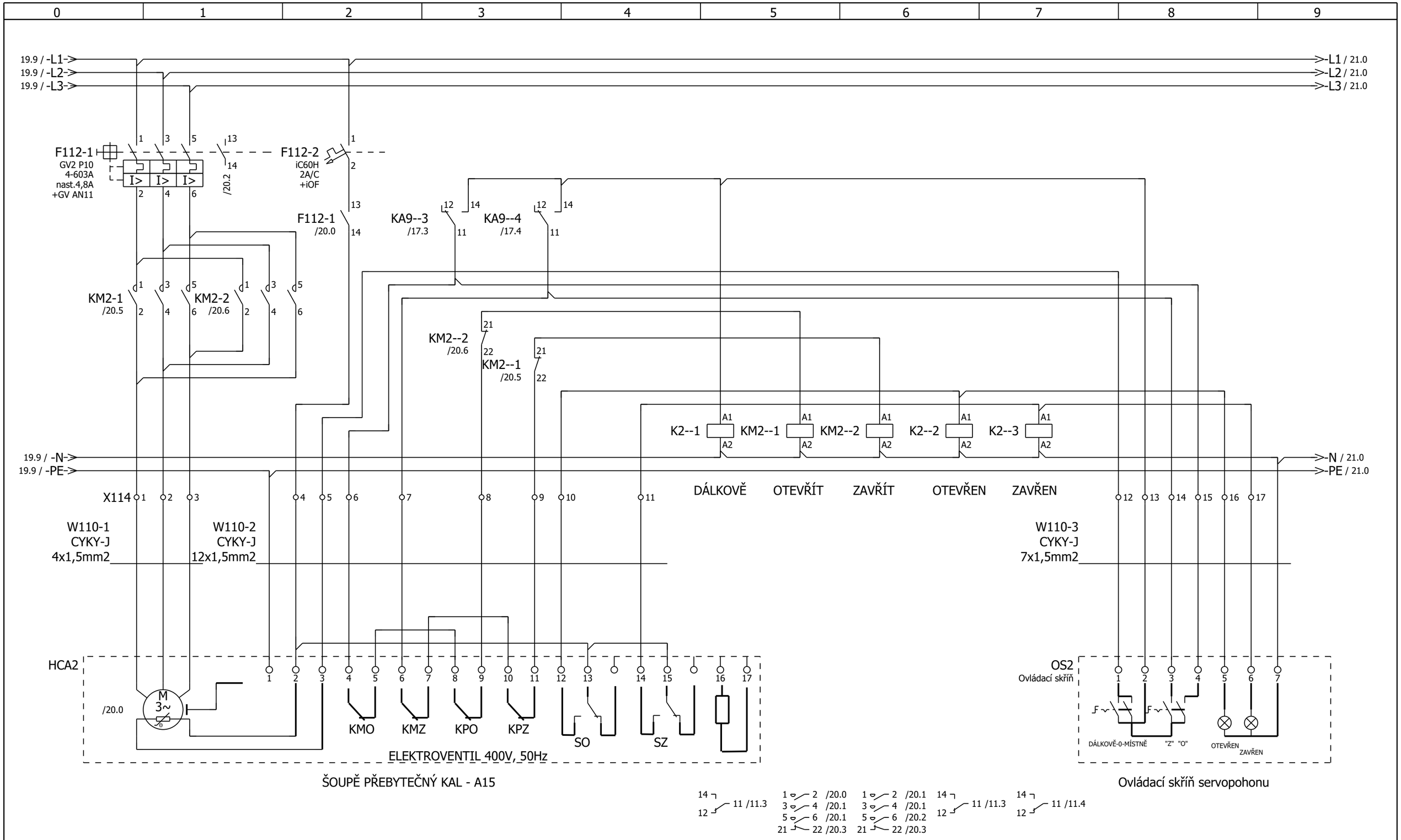

ŠOUPĚ PŘEBYTEČNÝ KAL - A15

Ovládací skříň servopohonu

19

21

			Date	11.11.2019			Binární výstupy-ŠOUPATA		= Rozvadec_DT	
			Ed.	Vlasta					+	
			Appr		ČOV PTICE					Page 20
Modification	Date	Name	Original		Replaced by	Replaced by				Page 47

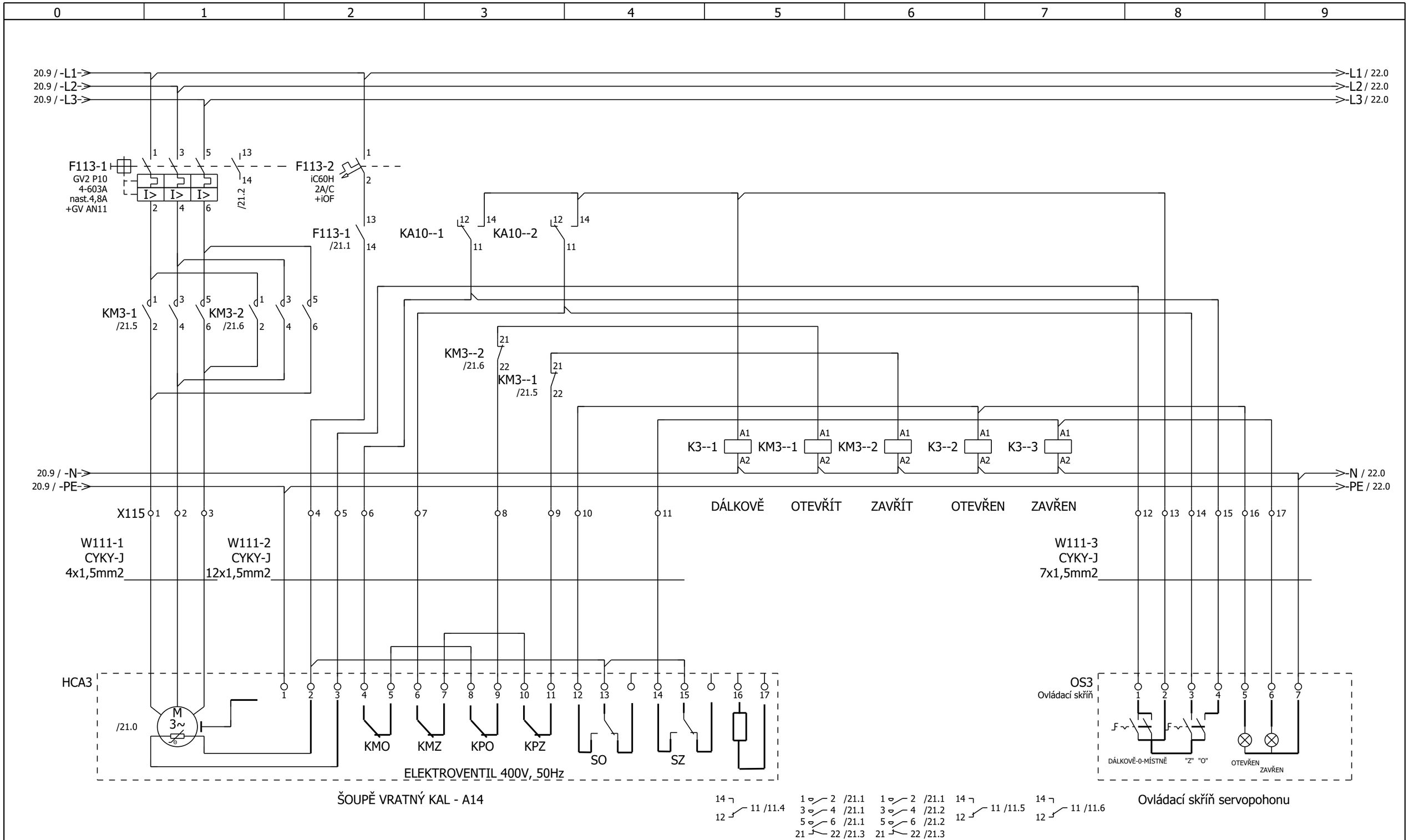

20 22

			Date	11.11.2019			Binární výstupy-ŠOUPATA		= Rozvadec_DT	
			Ed.	Vlasta	ČOV PTICE				+	
			Appr							Page 21
Modification	Date	Name	Original		Replaced by	Replaced by				Page 47

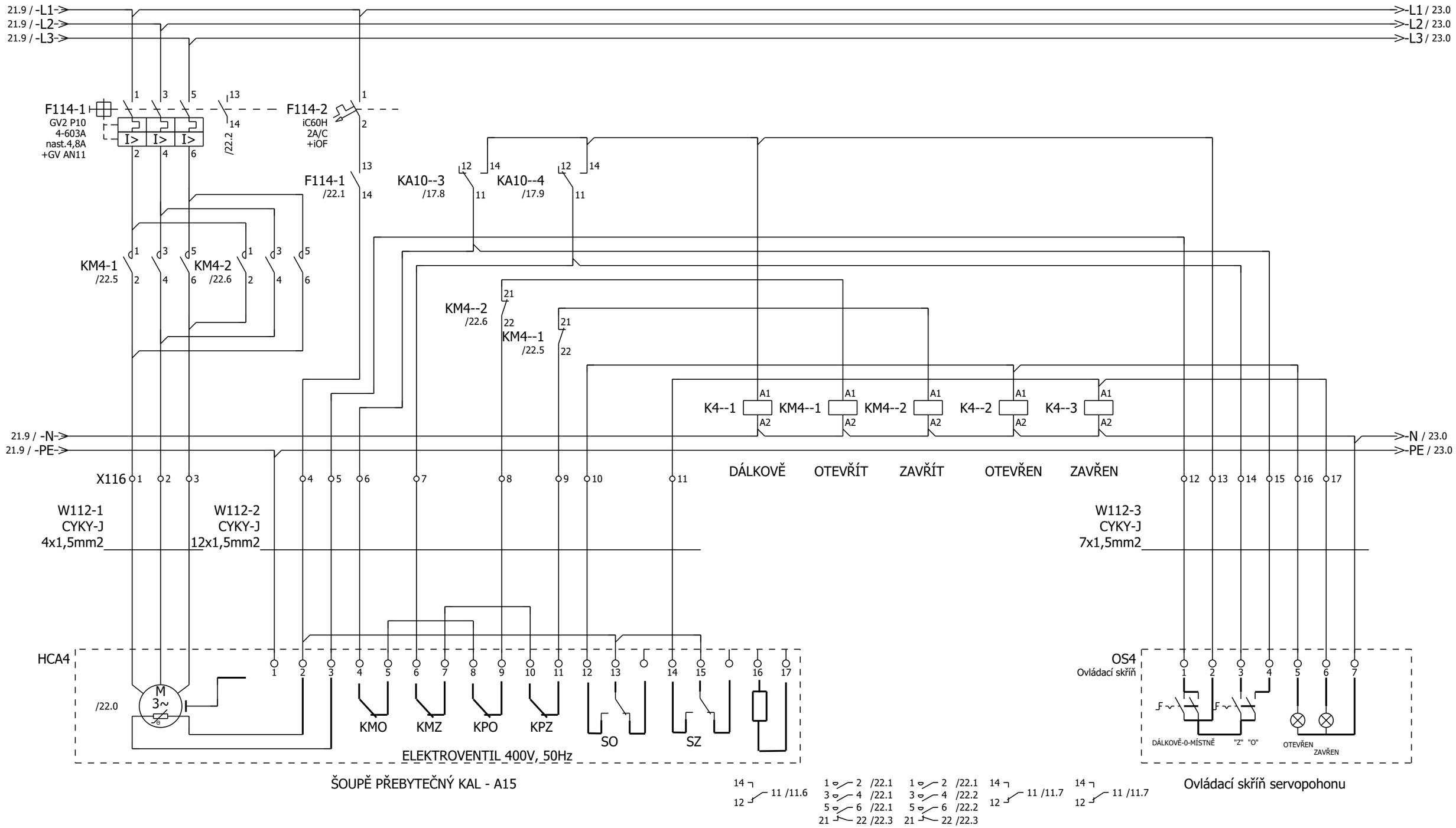

ŠOUPĚ PŘEBYTEČNÝ KAL - A15

Ovládací skříň servopohonu

21

23

			Date	11.11.2019			Binární výstupy-ŠOUPATA	= Rozvadec_DT	
			Ed.	Vlasta				+	
			Appr		ČOV PTICE				Page 22
Modification	Date	Name	Original		Replaced by	Replaced by			Page 47

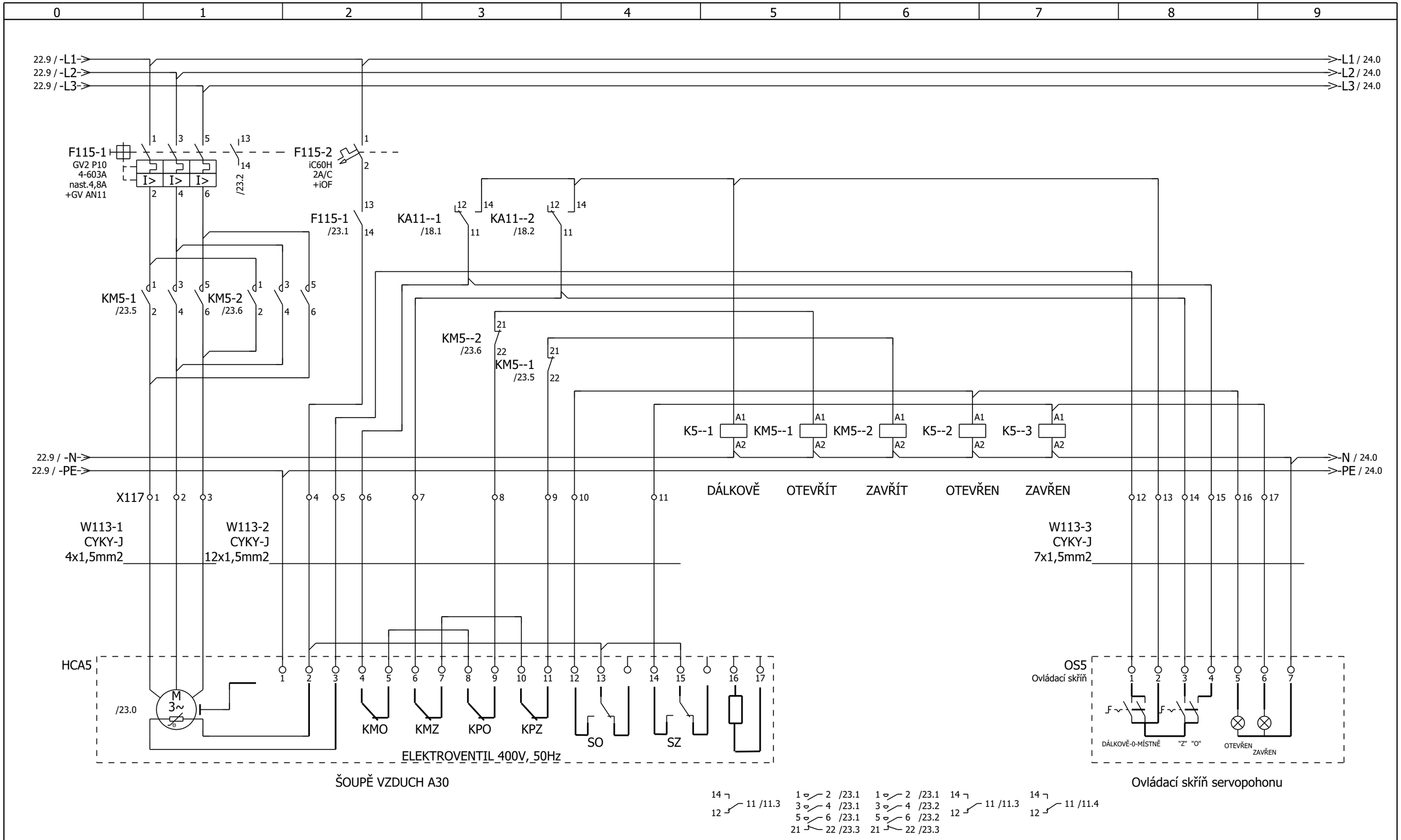

22

24

			Date	11.11.2019			Binární výstupy-ŠOUPATA	= Rozvadec_DT	
			Ed.	Vlasta				+	
			Appr		ČOV PTICE				Page 23
Modification	Date	Name	Original		Replaced by	Replaced by			Page 47

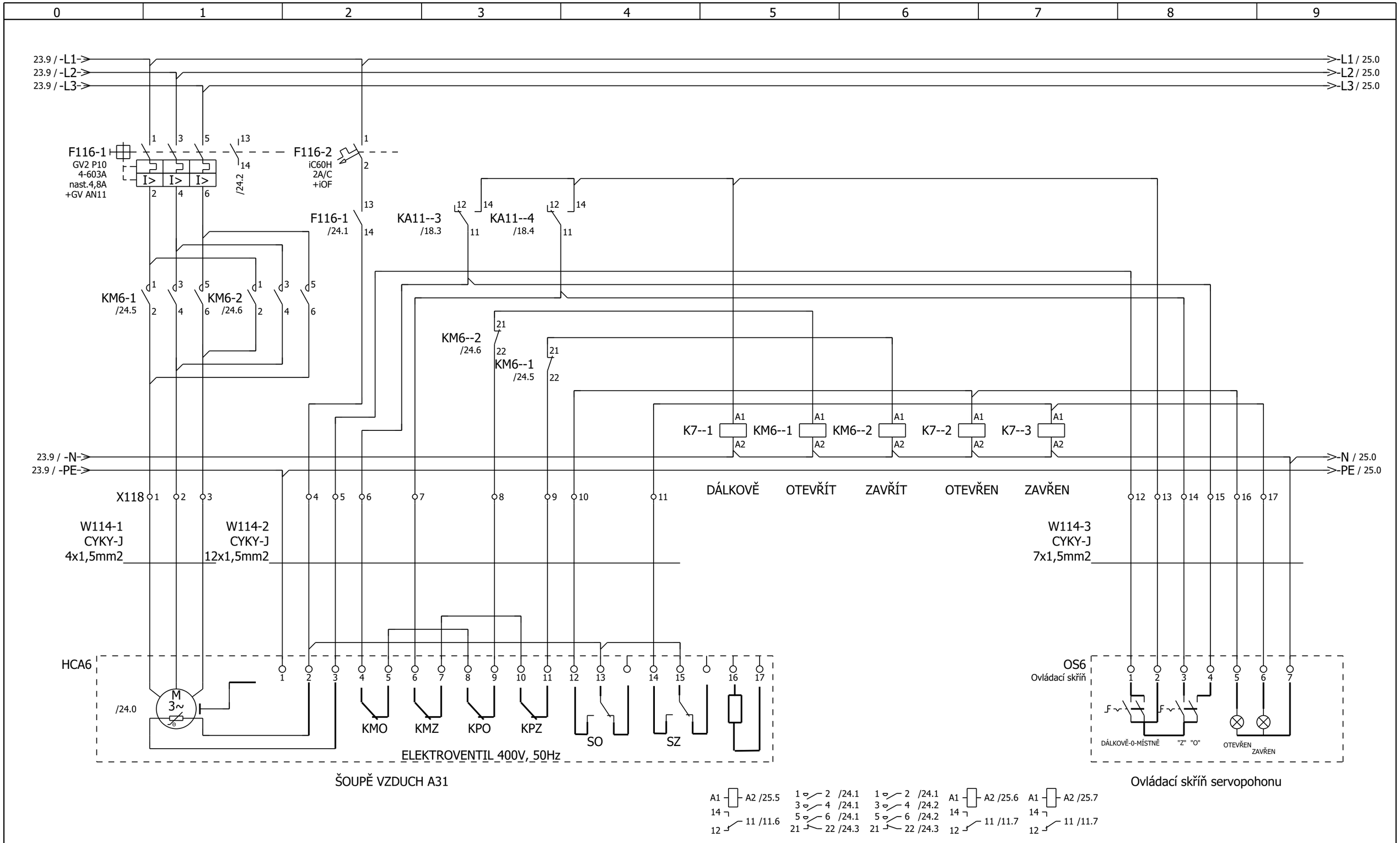

23

25

			Date	11.11.2019			Binární výstupy-ŠOUPATA	= Rozvadec_DT	
			Ed.	Vlasta				+	
			Appr		ČOV PTICE				Page 24
Modification	Date	Name	Original		Replaced by	Replaced by			Page 47

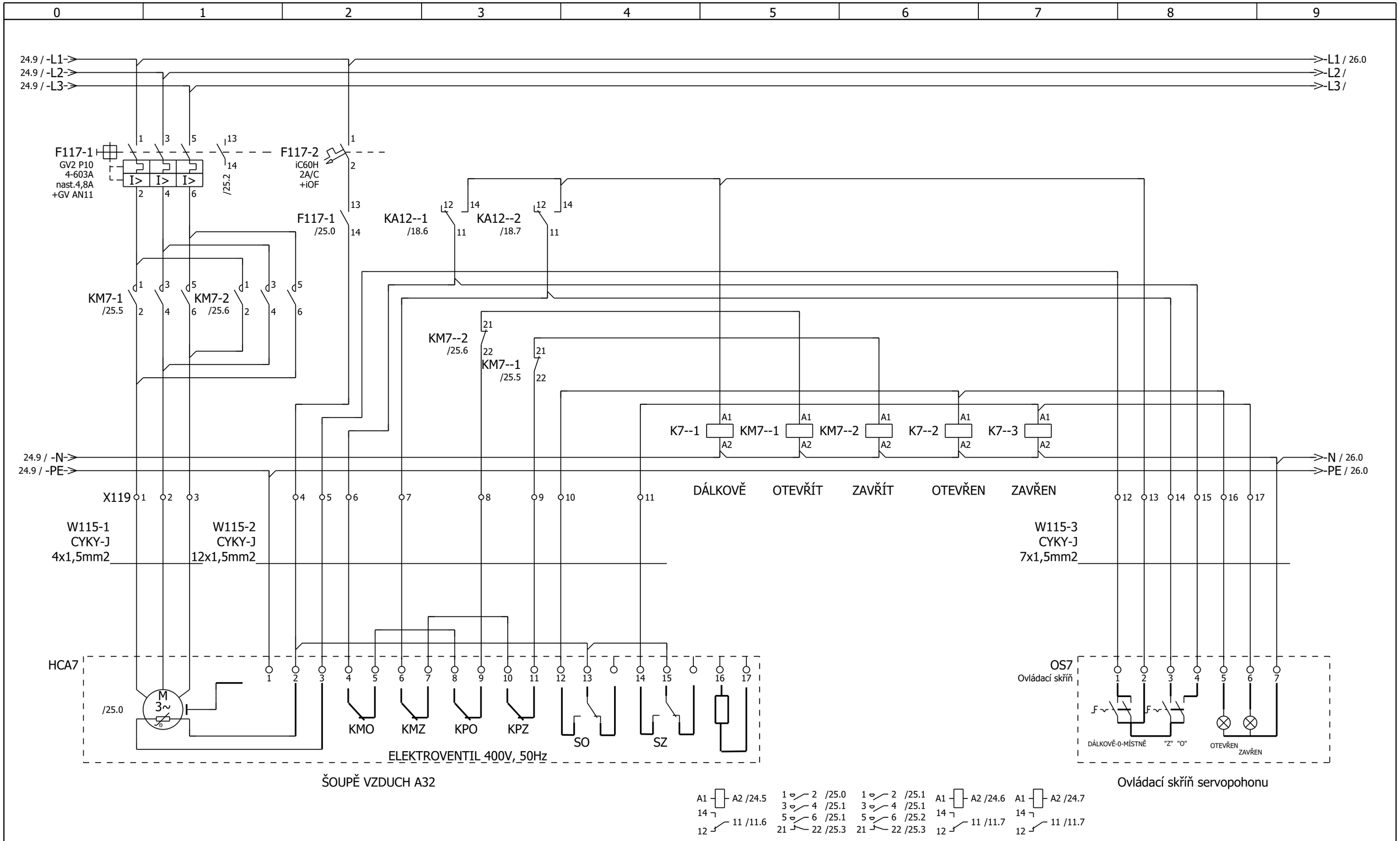

24

26

			Date	11.11.2019			Binární výstupy-ŠOUPATA		= Rozvadec_DT	
			Ed.	Vlasta					+	
			Appr		ČOV PTICE					
Modification	Date	Name	Original		Replaced by	Replaced by			Page 25	
									Page 47	

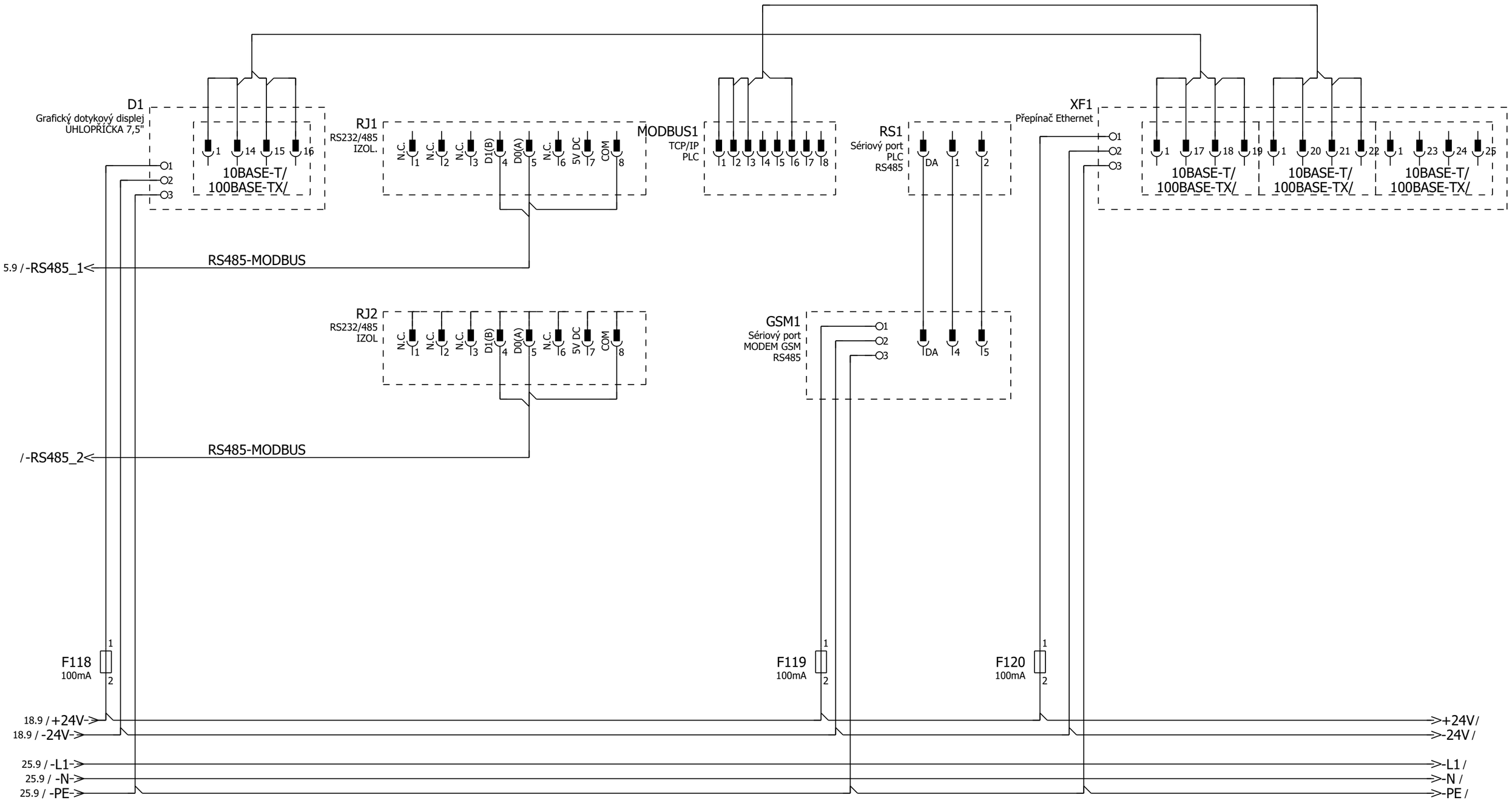

25

=Rozvadec_RH/1

			Date	11.11.2019			Komunikace	= Rozvadec_DT	
			Ed.	Vlasta				+	
			Appr		ČOV PTICE				Page 26
Modification	Date	Name	Original		Replaced by	Replaced by			Page 47